Interphone–portier TC:Bus pour 1 entrée avec commutateur jour/nuit

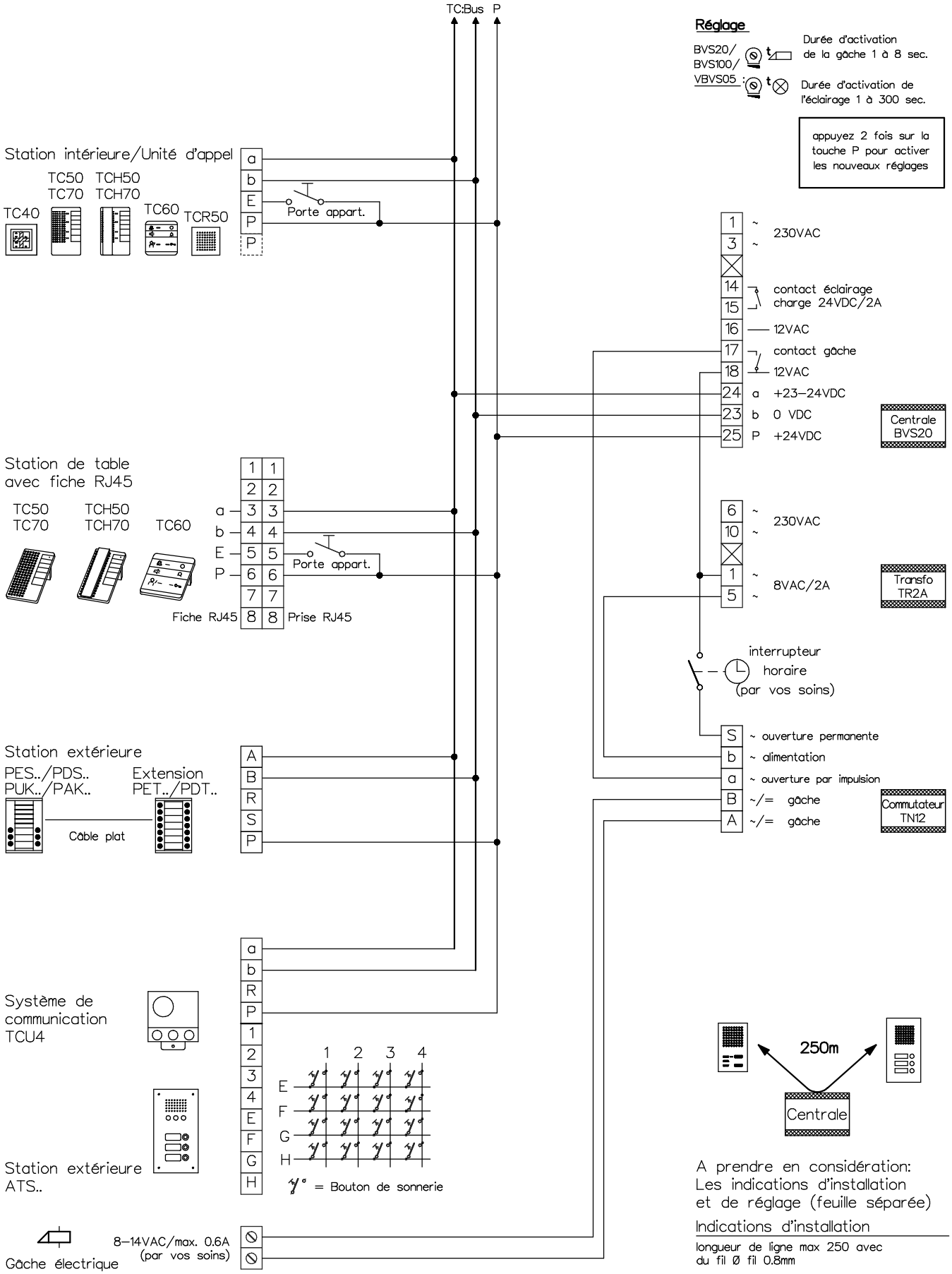

A prendre en considération:
Les indications d'installation
et de réglage (feuille séparée)

Indications d'installation

longueur de ligne max 250 avec
du fil Ø fil 0.8mm

KOCH
ISO 9001
René Koch AG
Seestrasse 241, 8804 Au/Wädenswil
044 782 6000
www.kochag.ch, info@kochag.ch

Client			
Réf			Vg.
Index F	CAD 01292/032	Schéma TC204/TN f	
Gez. 20.02.19 CN	Geänd.	Geänd.	Blatt 1/1