Türsprechanlage TC:Bus für 2 Eingänge

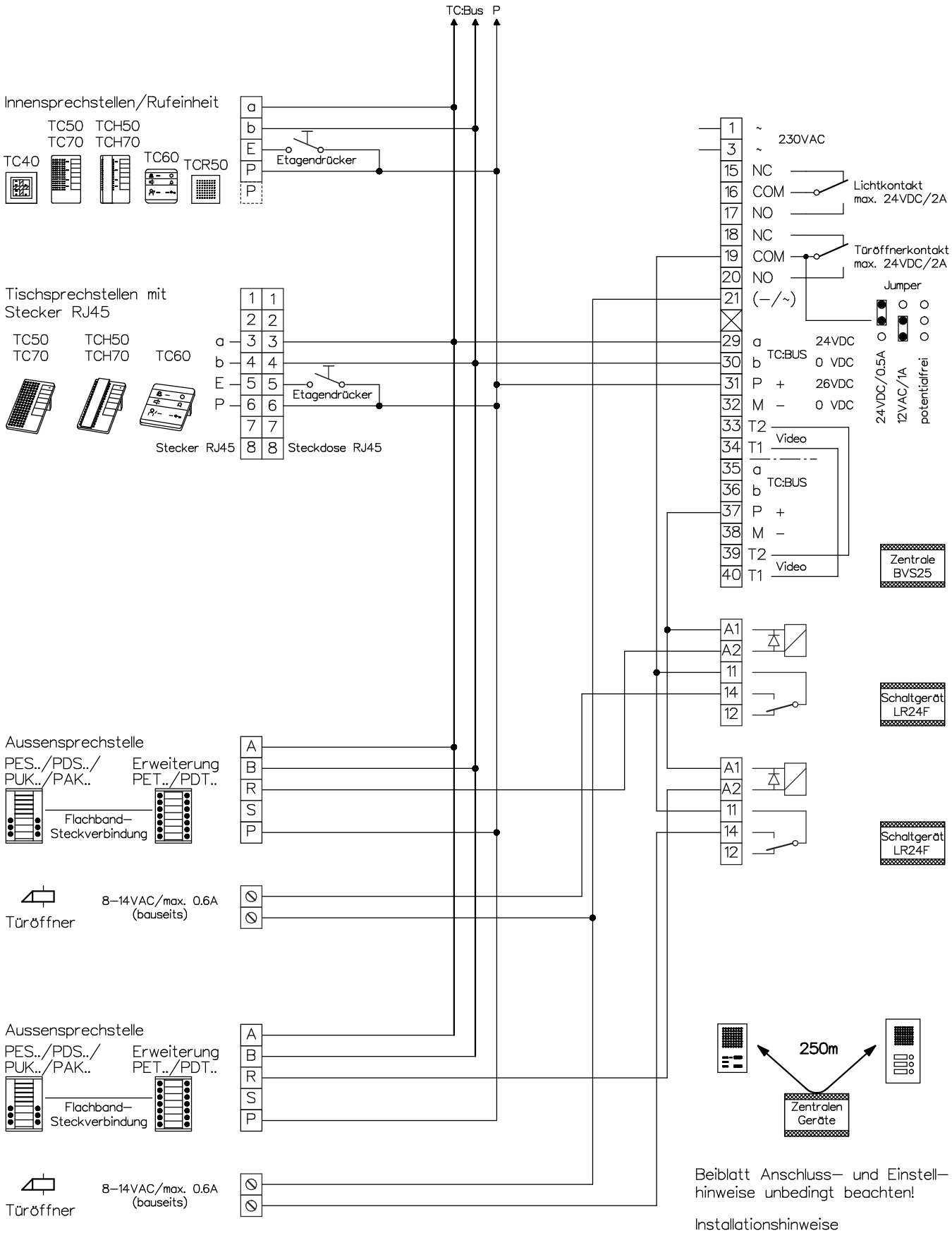

Beiblatt Anschluss– und Einstell–hinweise unbedingt beachten!

Installationshinweise

Maximale Leitungslänge pro Buslinie bei Draht–Ø 0.8mm bis 250m

KOCH
ISO 9001
René Koch AG
Seestrasse 241, 8804 Au/Wädenswil
044 782 6000
www.kochag.ch, info@kochag.ch

Kunde			
Kom.			Vg.
Index F	CAD 01310/004	Schema TC254/TU2/PES	
Gez. 21.12.21 CN	Geänd.	Geänd.	Blatt 1/1