Interphone–portier vidéo TC:Bus pour 1 entrée

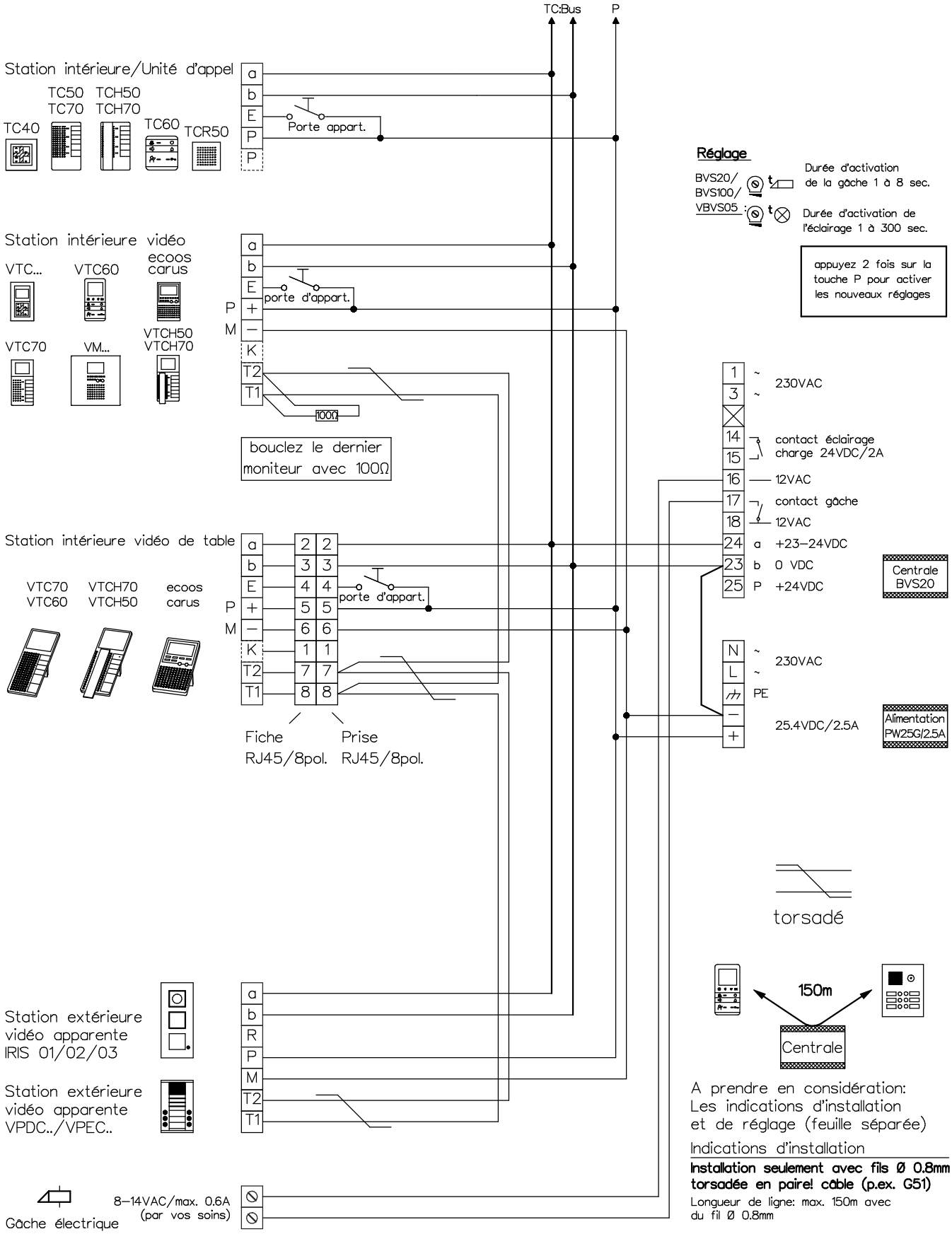

A prendre en considération:
Les indications d'installation
et de réglage (feuille séparée)

Indications d'installation

Installation seulement avec fils Ø 0.8mm torsadée en paire! câble (p.ex. G51)

Longueur de ligne: max. 150m avec du fil Ø 0.8mm

KOCH
ISO 9001
René Koch AG
Seestrasse 241, 8804 Au/Wädenswil
044 782 6000
www.kochag.ch, info@kochag.ch

Client				
Réf				Vg.
Index F	CAD 01297/004	Schéma TCV204/VPDC f		
Gez. 20.02.19 CN	Geänd.	Geänd.		Blatt 1/1